POSE DES SOUS-CONSTRUCTION TARAFLEX® SYSTEM TOP COMFORT ET ENDURANCE

SOUS AVIS TECHNIQUE 12/14-1682_V1

1 - SUPPORTS

1.1.1 - Supports neufs à base de liants hydrauliques

Définis à l'article 4.11 de la norme NF-P-90 202 dont le taux d'humidité est inférieur ou égal à 7 %, complété, modifié ou précisé comme suit.

- Les supports dont le temps de séchage trop court ne respecte pas les exigences de taux d'humidité de la NF DTU 53.12 ou de la NFP 90 202.
- Les supports fissurés ne permettant pas une pose collée selon les règles de l'art.
- Les supports pollués (taches grasses, ...) ne permettant pas une préparation du support correcte pour un revêtement collé.
- Le délai de séchage des supports est d'au moins 28 jours. La siccité du support est mesurée à la bombe à carbure à partir d'une profondeur de 4 cm.

Joint d'isolement	Il doit être garni d'une matière souple et élastique
Joint de dilatation Joints de retrait Joints de construction	Pas de traitement particulier

1.1.2 - Supports neufs en béton bitumineux

Définis dans la norme NF P 90-202.

Délais de recouvrement : 3 semaines minimum après réalisation de l'enrobé.

1.1.3 - Supports neufs en asphalte

Définis dans la norme NF P 90-202.

1.2 - Supports en rénovation

Supports anciens (à base de liants hydrauliques, de liants hydrocarbonés ou divers) ne répondant pas à la planéité de la norme NFP 90 -202, mais pas au delà de 8 mm.

Ancien revêtement de sol sportif (PVC, caoutchouc, résine, moquette,...)

Supports bois: panneaux de bois (DTU 51.3), parquet sur lambourdes (DTU 51.1), parquet collé (DTU 51.2).

2 - RÉCEPTION ET PRÉPARATION DES SUPPORTS

TYPE DE SUPPORTS	SUPPORT NEUF	RÉNOVATION
Tolérance du support (1) Règle de 3,00 m	6 mm	8 mm
Siccité	< 7 % TARAFLEX® SYSTEM est posé sur une film polyéthylène d'épaisseur ≥ 200 microns sauf pour les poses sur support bois qui doivent être eux mêmes protégés contre les reprises d'humidité. Association de 2 films : un recouvrement de 20 cm minimum doit être réalisé avec les films. Les recouvrements sont adhésivés avec un adhésif simple face de largeur 5 cm minimum et résistant à l'humidité.	

Les dispositions constructives propres à éviter les remontées d'humidité ont été respectées.

(1) Les chiffres indiqués pour les tolérances s'entendent comme des maxima.

3 - PÉRIODE D' ACCLIMATATION ET CONDITIONS DE POSE

Les palettes de panneaux et le revêtement de sol sportif doivent être entreposés dans les locaux clos et aérés (gymnase) à l'abri de l'humidité et à une température ambiante > ou égale à 15°C.

L'hygrométrie ambiante (humidité relative) doit être comprise entre 30 et 60 %.

IMPORTANT : *Ces conditions doivent être gardées pendant toute la durée de l'installation. S'il y a de l'humidité dans la salle, (cas en construction neuve) il est recommandé de ventiler la salle pendant 4 à 6 semaines, avant l'installation du TARAFLEX® SYSTEM. Maintenir cette ventilation pendant toute la durée de l'installation.*

Ces conséquences peuvent nécessiter le chauffage des locaux avant et pendant la pose du TARAFLEX® SYSTEM.

Une fois ces conditions acquises, toutes les feuilles de protection et d'emballage des panneaux doivent être enlevées pour permettre une acclimatation des panneaux.

Les panneaux devront rester 3 jours (72 heures) sur palettes après déballage (enlever l'emballage et les sangles), avant d'être mis en œuvre. Le polystyrène (ép. 2 cm) peut rester sur les panneaux .

Un effet bilame* peut avoir lieu au moment du déballage despalettes et ou pendant la mise en œuvre des panneaux.
Ce phénomène se résorbe et disparaît dans le temps.
**** Sous l'effet d'une variation de température, la dilatation différentielle des particules de bois ou des feuilles de contreplaqué provoque une flexion de l'ensemble. Cet effet peut rester visible pendant quelques mois après la mise en œuvre du revêtement de sol sportif.***

Pour l'emploi des colles, la plage de température au sol est de + 10°C à + 30°C.

4 - MATÉRIAUX

TARAFLEX® SYSTEM TOP COMFORT - TARAFLEX® SYSTEM ENDURANCE

5 - DESCRIPTION ET MATÉRIAUX

Commentaire : avant toute mise en œuvre, vérifier auprès de nos services techniques que la présente Fiche Technique n'a pas été modifiée par une édition plus récente.

Il convient d'examiner le matériau avant de procéder à sa mise en œuvre afin de déceler tout problème d'ordre visuel.

Si toutefois le matériau était posé, la prise en charge de la réfection ne pourra pas être prise en compte.

5.1 - Description

PANNEAUX	TOP COMFORT	ENDURANCE
Nature	Bois aggloméré Nid d'abeille Mousse PU bleu	Bois contreplaqué Nid d'abeille Mousse PU rose
Dimensions utiles : Total	2,05 m x 1,23 m : soit 2,52 m² 2,10 m x 1,28 m	2,05 m x 1,23 m : soit 2,52 m² 2,114 m x 1,294 m
Épaisseur	3,8 cm	3,7 cm
Poids	12 kg/m²	12 kg/m²
Livraison	27 panneaux par palette	27 panneaux par palette

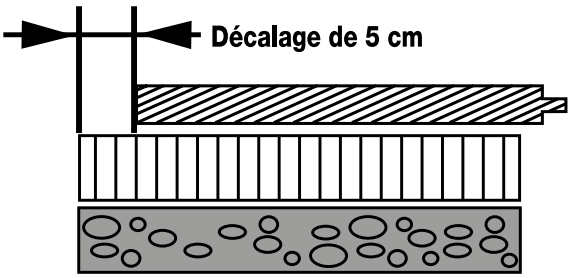

IMPORTANT : Les informations contenues dans ce documents sont valables à compter du : 20/07/2023 et susceptibles d'être modifiées sans préavis. L'évolution de la technique étant permanente, il appartient à notre clientèle, avant toute mise en œuvre, de vérifier auprès de nos services que le présent document est bien celui en vigueur.

POSE DES SOUS-CONSTRUCTION TARAFLEX® SYSTEM TOP COMFORT ET ENDURANCE

SOUS AVIS TECHNIQUE 12/14-1682_V1

5.2 - Matériaux et outillage

MATÉRIAUX FOURNIS À LA COMMANDE	MATÉRIAUX DISPONIBLES SUR COMMANDE CHEZ GERFLOR	MATÉRIAUX NON DISPONIBLES CHEZ GERFLOR (À PRÉVOIR SUR CHANTIER)	OUTILLAGE NÉCESSAIRE
Polystyrène à placer en périphérie de la salle pour la dilatation (2 cm à 4 cm d'épaisseur)		Film polyéthylène Ép. : 200 microns minimum	Cordex (2 unités) minimum 50 ml
			Scie circulaire et scie sauteuse pour couper les panneaux
	Réservations : Cf. : fiche technique des produits de la gamme TARAFLEX® SYSTEM		Défonceuse pour encastrement des réservations
Bandes de mousse (2) pour compléter les découpes dans les zones de ventilation des panneaux		Barre de seuil pour porte extérieur	Tournevis électrique ou sur batterie pour visser les réservations et barres de seuil
	Seuil en bois exotique : Cf. : Fiche technique des produits de la gamme TARAFLEX® SYSTEM		Ciseaux à bois
			Perceuse
Panneaux : Cf. Fiche Technique des produits de la gamme TARAFLEX® SYSTEM	Plinthes : Fiche Technique des produits de la gamme TARAFLEX® SYSTEM	Colle d'assemblage en cartouche à deux composants KORAPUR 666 (kommerling-hb-fuller), Bostik bois extérieur gel ou Sika adheflex parquet après préparation du produit selon les indications du fabricant. Consommation moyenne: 1 cartouche pour 3 panneaux	Masse
		TEC 900 DSP vendu par la société HB FULLER (ancienne appellation : 900 EUROPLAN DSP)	Chevron (5 x 5 cm) en bois

6 - MISE EN ŒUVRE DE LA SOUS-CONSTRUCTION

6.1 - Choix des chapeaux de réservations en fonction du diamètre des poteaux. (www.terra-gmbh.de)

Les chapeaux de réservations doivent être plus grands que les diamètres des poteaux ou les fixations d'agrès.
Exemple : pour un poteau de Volley Ball de diamètre 90 mm, commander un chapeau de réservation de taille moyenne de 130 mm, afin de garder un jeu pour la dilatation des panneaux.

	A INTÉRIEUR	B INTÉRIEUR DÉCOUPE	C EXTÉRIEUR PLATINE	D COUVERCLE
Réservations Grande Taille	Ø 180 mm	Ø 200 mm	Ø 230 mm	Ø 190 mm
Réservations Taille Moyenne	Ø 130 mm	Ø 150 mm	Ø 180 mm	Ø 140 mm

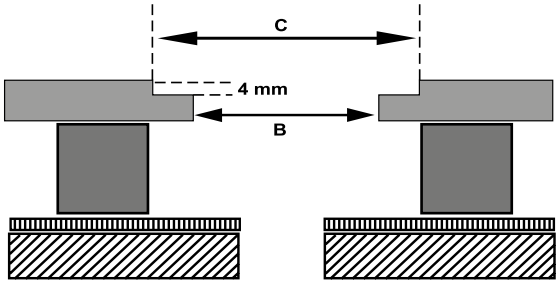

B

C

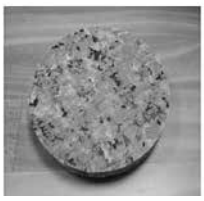
D

Les réservations doivent être plus grandes que les fourreaux d'ancrage ou les fixations d'agrès (ex. : 130 pour un fourreau de 90 mm).

POSE DES SOUS-CONSTRUCTION TARAFLEX® SYSTEM TOP COMFORT ET ENDURANCE

SOUS AVIS TECHNIQUE 12/14-1682_V1

6.2 - Mise en œuvre des panneaux TARAFLEX® SYSTEM TOP COMFORT ET ENDURANCE

6.2.1 - Mise en place du film « barrière aux remontées d'humidité »

Des feuilles de polyéthylène, de minimum 200 microns d'épaisseur, doivent être mise en place sur la totalité du support, par recouvrement de 20 cm minimum. Elles sont remontées en plinthe en périphérie de la salle, jusqu'au niveau fini du TARAFLEX® SYSTEM.
Le recouvrement est fixé avec un adhésif simple face. Dans le cas de la rénovation sur support bois, le film de polyéthylène ne doit pas être posé.

6.2.2 - Mise en place, emboîtage et collage des panneaux TARAFLEX® SYSTEM

6.2.2.1 - Repérage et tracé des axes de départ

- Tracer deux traits de cordeau sur le support pour matérialiser les axes :
  - Transversal donné par les réservations des poteaux de volley ball ou de tennis.
  - Longitudinal donné par les réservations des cages de handball.
- Reporter l'axe transversal dans l'angle choisi au préalable pour démarrer l'installation du TARAFLEX® SYSTEM.

Axe transversal reporté entre 40 cm et 1,18 m en fonction de la configuration de la salle.

- Matérialiser les axes par un cordeau tendu à l'emplacement des joints de panneaux.
- Ceux-ci serviront de référence pendant toute la durée de l'installation.
- Prendre en considération l'équilibrage des coupes et le faux équerrage éventuel de la salle.
- Démarrage de la salle à votre gauche en regardant le fond de la salle.

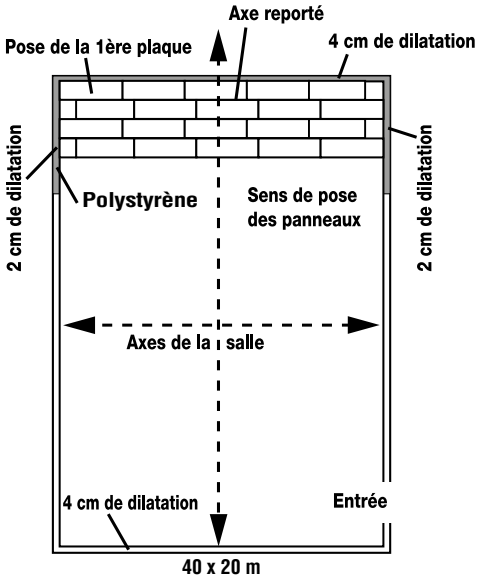

- Un jeu périphérique est nécessaire autour de la sous construction pour permettre la circulation de l'air et la dilatation. Il est de 4 cm de chaque côté dans le sens de la longueur et de 2 cm de chaque côté dans le sens de la largeur. Il peut être réalisé avec des cales en bois ou des bandes de polystyrène faites avec la protection des panneaux (ép. 2 cm). Placer ces cales / bandes au fur et mesure de l'avancement de la pose et les enlever une fois la pose de la sous-construction réalisée.
- Le début de la mise en place des panneaux est choisi en fonction de l'accès et de leur approvisionnement.

6.2.2.2 - Pose de la 1° rangée transversale

Pour éviter les portes à faux des plaques en périphérie, découper la partie supérieure décalée en bois.
Prendre en compte les éventuels faux équerrages de la salle.

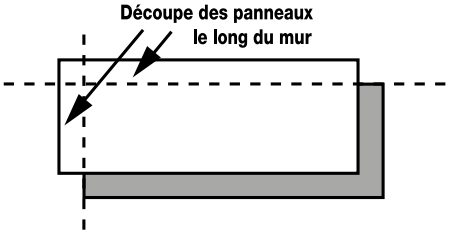

Mettre en place le panneau d'angle.
Déposer au pistolet la colle d'assemblage (voir § 5.2) sur le recouvrement transversal et dans la rainure.
Emboîter le 2ème panneau.

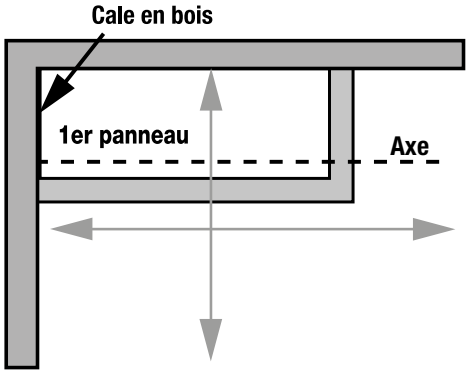

6.2.2.3 - Collage des panneaux entre eux

- Préparer la cartouche de colle si besoin (cas de la Korapur 666: introduire la tige de mélange et percer le disque séparant les 2 composants: mélanger les 2 composants en réalisant une vingtaine de va et vient jusqu'à obtenir un mélange de couleur homogène; retirer la tige de mélange et fixer la canule d'extrusion).
- Positionner la cartouche dans le pistolet.
- Déposer la colle d'assemblage dans la rainure et sur la partie en nid d'abeille en zig zag.
- Consommation moyenne: 1 cartouche pour l'assemblage de 3 panneaux.

POSE DES SOUS-CONSTRUCTION TARAFLEX® SYSTEM TOP COMFORT ET ENDURANCE

SOUS AVIS TECHNIQUE 12/14-1682_V1

6.2.2.4 - Pose de la deuxième rangée par emboîtage (pose à coupe perdue)

Commencer la deuxième rangée avec la chute de la rangée précédente. La coupe devant représenter minimum 1/3 du panneau.

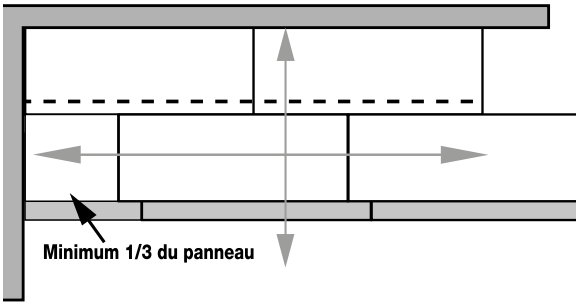

Serrage des panneaux par bande à cliquet.

Utilisation d'une chute de panneau et d'un chevron (5 x 5 cm) et emboîtement à l'aide d'une masse.

6.2.2.5 - Pose des rangées suivantes par emboîtage

Procéder de la même façon (pose à coupe perdue).

ATTENTION : Si sur la dernière rangée, la découpe longitudinale se situe dans la zone de ventilation du panneau (zone sans mousse), compléter cette partie avec la mousse livrée sur la palette en la collant avec de la colle acrylique.

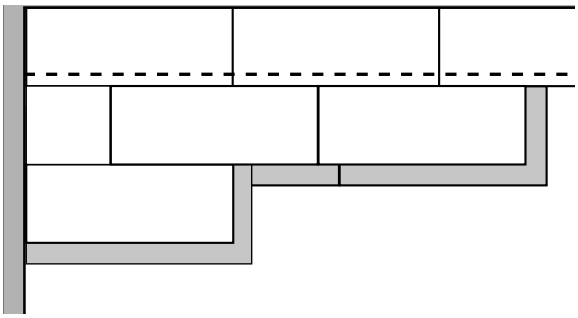

6.2.2.6 - Mise en place des chapeaux de réservations

- Les réservations et les ancrages d'agrès ne doivent pas dépasser le niveau de la dalle brute
- Découper les panneaux de bois au diamètre B intérieur + 1 mm après repérage précis.
- Défoncer le panneau de bois au diamètre C sur 4 mm d'épaisseur.

Outillage

Défonceuse pour découpe au diamètre C + 1 mm d'une profondeur de 4 mm.

Réf. : H200 0001 et H233 0002

6.2.3 - Traitement des joints de panneaux

En cas de défaut d'aspect des panneaux ou de réparation ponctuelle :

DÉFAUTS	MÉTHODE
Désafleurs entre les panneaux (tolérance 0,3 mm)	Ponçage (grain 100). Primaire phase alcool sur la zone poncée.
Défauts sur les panneaux (coins cassés, impacts...)	Application du ragréage TEC 900 DSP HB Fuller (non fourni par GERFLOR), à l'aide d'une lisseuse. Ponçage fin (grain 80 -100).
Joints de panneaux ouverts (de 2 à 4 mm) 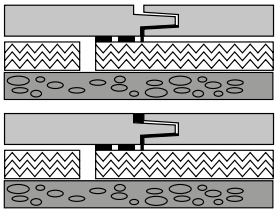	Scier le joint entre panneaux du côté de la languette sur une épaisseur de 5 mm avec une scie circulaire de 4 mm de large. Aspirer soigneusement. Injecter la colle dans le joint pour le remplir. Lisser la surface avec une spatule. Après réticulation, poncer les joints traités. Appliquer le ragréage TEC 900 DSP en cas de désaffleur.

POSE DES SOUS-CONSTRUCTION TARAFLEX® SYSTEM TOP COMFORT ET ENDURANCE

SOUS AVIS TECHNIQUE 12/14-1682_V1

7 - MISE EN ŒUVRE DES REVÊTEMENTS

Pour l'emploi des primaires et des colles, la plage de température au
sol est de + 10°C à + 30°C.

7.1 - Revêtements de sols sportifs

Taraflex System Top Comfort: Taraflex Surface, Taraflex Multisport, Taraflex Evolution, Taraflex Polyvalent, Linodur Sport, Colorette Sport
Taraflex System Endurance: Taraflex Surface, Linodur Sport, Colorette Sport

7.2 - Primairisation des panneaux de bois

Après ponçage, appliquer un des primaires ci-dessous:

Fabricant	Primaire
BOSTIK	PRIMASOL R
H.B. FULLER	TEC 047
MAPEI	ECOPRIM T
PAREXGROUP	165 PROLIPRIM UNIVERSEL
SIKA – CEGECOL	CEGEPRIM RN
UZIN	PE 260

7.3 - Collage du revêtement

Cf. Voir pose collée des revêtements de sols sportifs : PMO 701 pour les revêtements PVC et PMO 706 pour les revêtements Linoleum.

Points particuliers:
- encollage à la spatule A2 pour les revêtements PVC; affichage après respect du temps de gommage.
- pour le revêtement Taraflex Surface, l'encollage doit être suivi d'un passage au rouleau à poils mi-longs afin d'homogénéiser l'épaisseur du film de colle, éviter le spectre des sillons de colles et obtenir un gommage uniforme.
- encollage à la spatule B1 pour les revêtements linoleum; affichage dans la colle fraiche.

Les colles recommandées pour les revêtements PVC sont:

Fabricant	Colle
SIKA-CEGECOL	CEGE 100 HQT
SIKA-CEGECOL	CEGE 100 TECHNIC
BOSTIK	SADERFIX T3
BOSTIK	MIPLAFIX 200
BOSTIK	PLASTIMANG
H.B. FULLER	TEC 522
GERFLOR	GERTEC
MAPEI	ULTRABOND ECO V4SP
PAREXGROUP	915 LANKOCRYL PLUS
UZIN	KE 2000 S

Les colles recommandées pour les revêtements Linoleum sont:

Fabricant	Colle
SIKA-CEGECOL	CEGE 100 LINO
SIKA-CEGECOL	CEGE 100 HQT
BOSTIK	LINOMANG
BOSTIK	SADER LINO
BOSTIK	MIPLALINO
MAPEI	ULTRABOND ECO 540
UZIN	LE 43
H.B. FULLER	TEC 614
H.B. FULLER	TEC 414

8 - FINITIONS

8.1 - Découpe du revêtement autour des réservations

Il existe des découpeurs circulaires qui permettent de réaliser de belles finitions autour des réservations :
- Découpeur circulaire équipé d'un centreur de découpe : Réf. : 262 262 550 chez JANSER.
- Coller le revêtement sur le couvercle.

8.2 - Traitement des seuils de porte

Portes intérieures

SEUIL BOIS	DÉFINITION	RÉFÉRENCE	CODE ARTICLE
Seuil en bois exotique	Seuil en 2 ml x 4,5 cm	Seuil BE TX	H201 0007

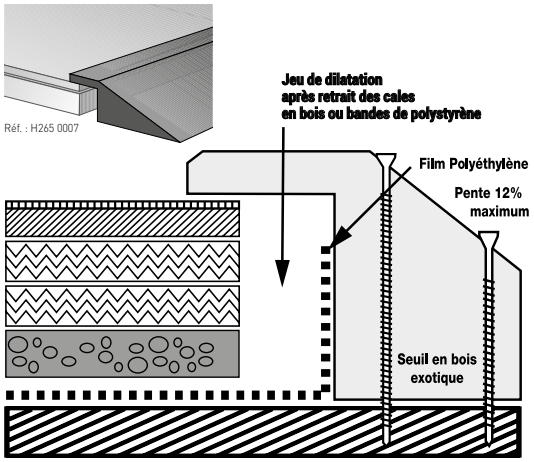

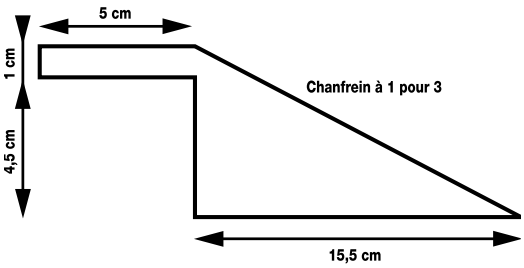

Portes extérieures ou couvre joint de dilatation

Les socles maçonnés sont à réaliser sur place.
Le couvre joint à visser sur le socle.

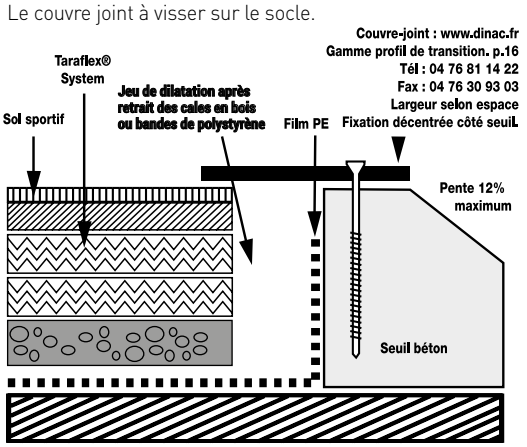

POSE DES SOUS-CONSTRUCTION TARAFLEX® SYSTEM TOP COMFORT ET ENDURANCE

SOUS AVIS TECHNIQUE 12/14-1682_V1

8.3 - Traitement des joints de dilatation en périphérie
Utilisez le même couvre joint que pour les portes extérieures. (Couvre-joint : www.dinac.fr - Gamme profil de transition p.16 - Tél. : 04 76 81 14 22 - Fax : 04 76 30 93 03 - Largeur selon espace - Fixation décentrée sur un côté.)

Pour les points particuliers tels que :
Accès handicapés, issue de secours, nous consulter.

8.4 - Plinthes TARAFLEX® SYSTEM

	DÉFINITION	RÉFÉRENCE	CODE ARTICLE
Plinthe en bois blanc	Plinthe périphérique 2 m x 8 cm x 5 cm	Plinthe BB TX	H201 0009

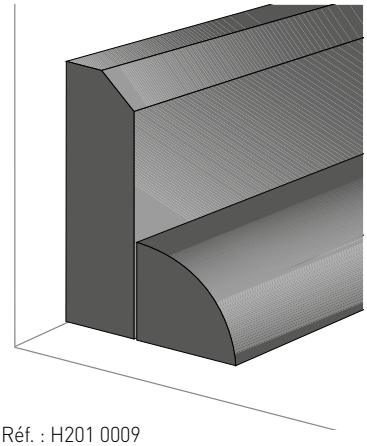

Réf. : H201 0009

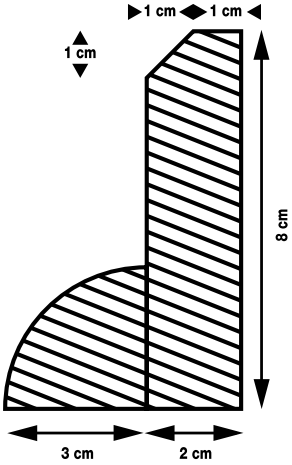

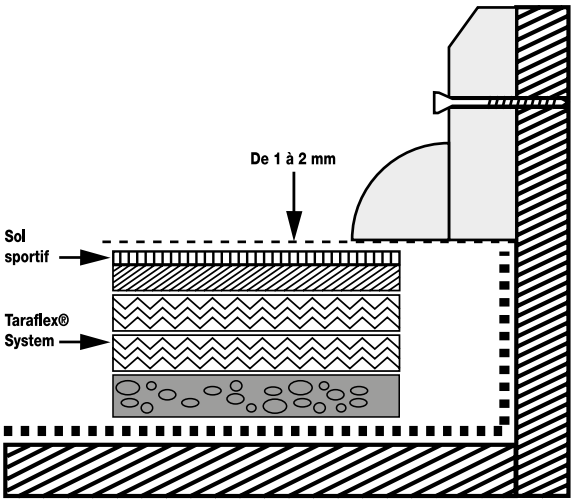

8.5 - Poteaux
Les poteaux de Volley ball ou de Tennis seront rehaussés en soudant une bague autour du tube ou en mettant une bague de l'épaisseur du TARAFLEX® SYSTEM choisi au fond du fourreau.
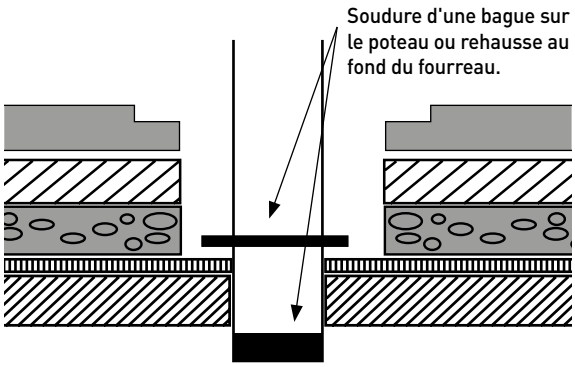
8.6 - Paniers de Basketball suspendus
Il sera nécessaire de les rehausser de la hauteur du TARAFLEX® SYSTEM choisi.